常规金属叶轮后倾离心风机
Backward Curved Centrifugal Fan with Conventional Metal Impeller

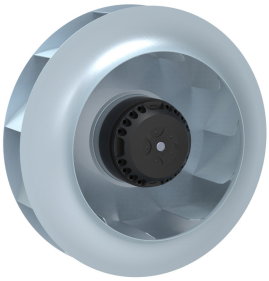

Φ 280

转子材质 Rotor Material: 铸铝 Aluminum Die-casting
叶轮材质 Impeller Material: 镀锌板 Galvanized Steel Sheet
防护等级 Ingress Protection: IP44
绝缘等级 Insulation Class: F
轴承类型 Bearing Type: 免维护滚珠球轴承
Maintenance Free Ball Bearing

产品尺寸图 Dimensional Drawings

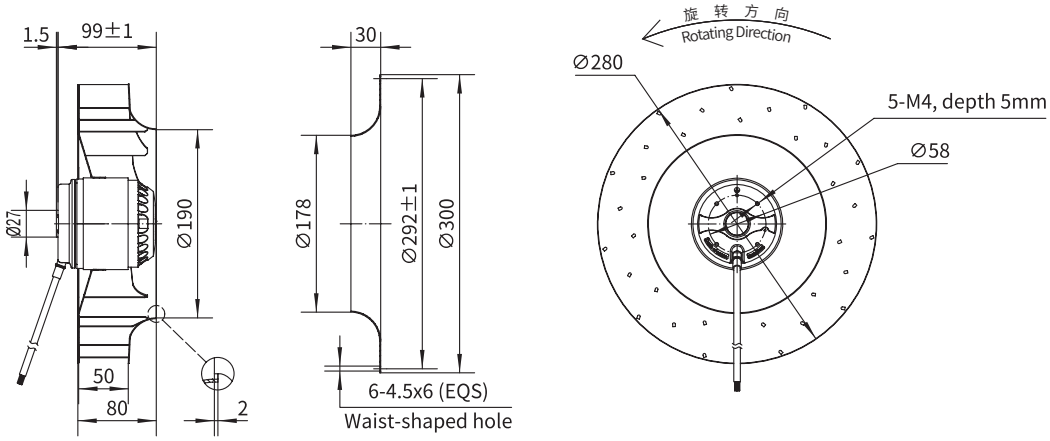

性能曲线 Performance Curves

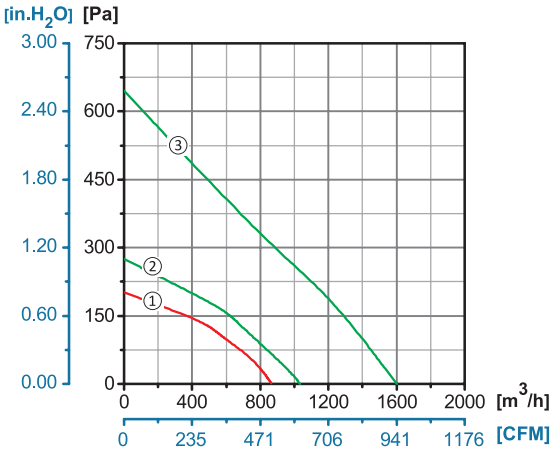

产品型号 Model No.	电 压 Voltage	频 率 Frequency	电 流 Current	功 率 Power	转 速 Speed	电 容 Capacitor	风 量 Air Flow (0 Pa)	噪 音 Noise	曲 线 Curve	运行温度 Working Temp.	认 证 Approvals
	V	Hz	A	W	RPM	μF	[m³/h]/[CFM]	dB(A)	No.	Min/Max (℃)	
YWF.B4S-280-080AB2A	110/120	60	0.68	80	1600	8	1050/617	67	②	-30/+60	
YWF.B2S-280-080AB20	220/230	50	0.98	210	2500	8	1640/964	80	③	-30/+60	CCC, CE
YWF.B4S-280-080AB20	220/230	50	0.29	64	1410	3	863/507	64	①	-30/+60	CCC, CE
	220/230	60	0.45	95	1650	3	1032/607	68	②	-30/+60	CE